IDS RAMP

TAPIS SPÉCIAL POUR PONT DE BÉTAILLÈRE

CONFORT

Evite tous les phénomènes de glissade lors de la montée et la descente des animaux. Réduit le bruit de piétinement provoquant un stress chez l'animal.

INSTALLATION

Se pose sur un pont en bois ou en fer.
Fixation par vis ou collée.

HYGIÈNE

Nettoyage au jet ou nettoyeur haute pression.
Résiste aux détergents et aux produits désinfectants.

FIABILITÉ

Tapis en caoutchouc très robuste.
Gain de temps lors du chargement des animaux.

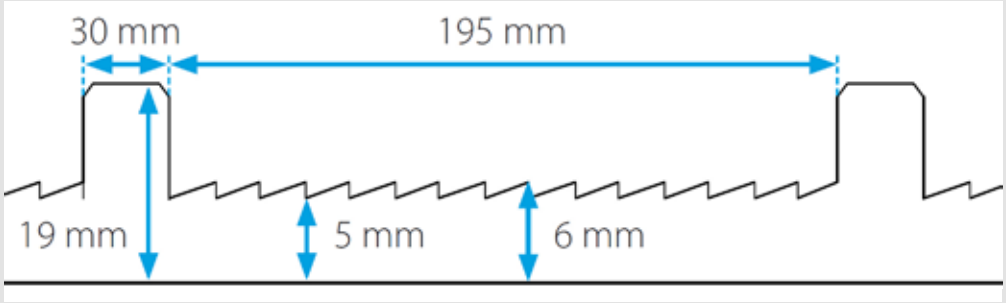

DOCUMENTATION & NOTICE D'INSTALLATION

Découpe sur mesure à la demande

Référence	Largeur	Longueur	Poids
IDSRAMP	2,40 m	30 m	8,5 kg/m²

IDS / ID GROUP
ZA Alpespace 73800 Francin - FRANCE
Tél. : +33 (0)4 79 84 36 06 - www.ids-france.net - ids@ids-france.net